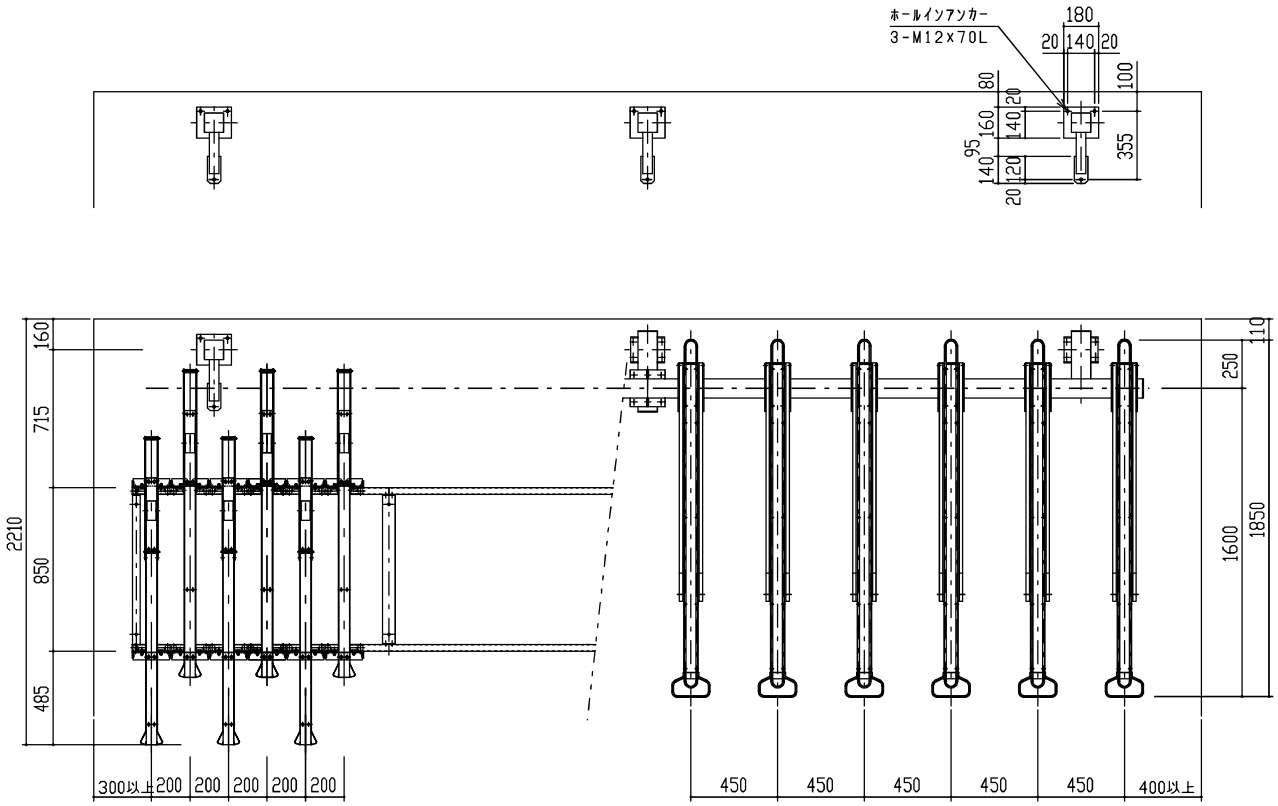

下段平面図　S＝1／20

上段平面図　S＝1／20

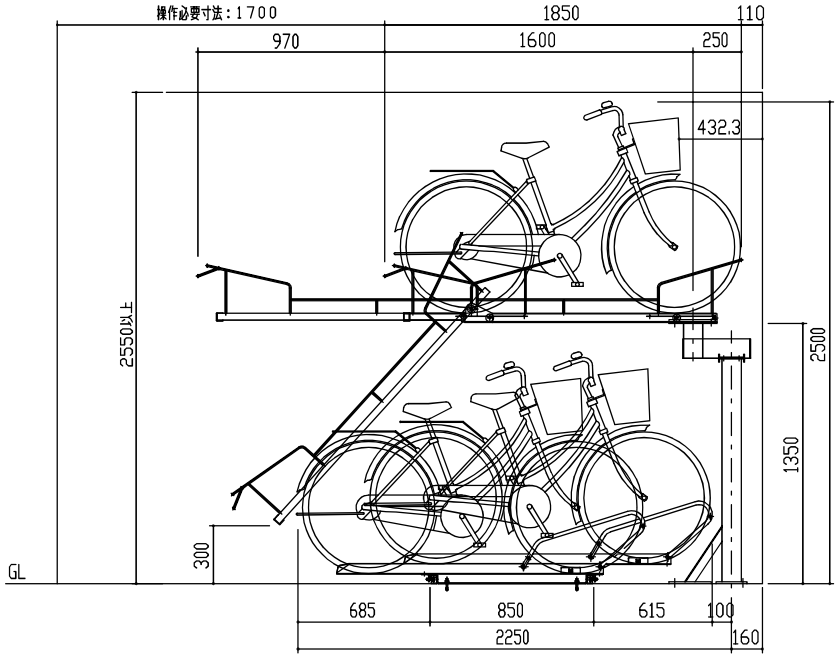

Hラック側面図　S＝1／20

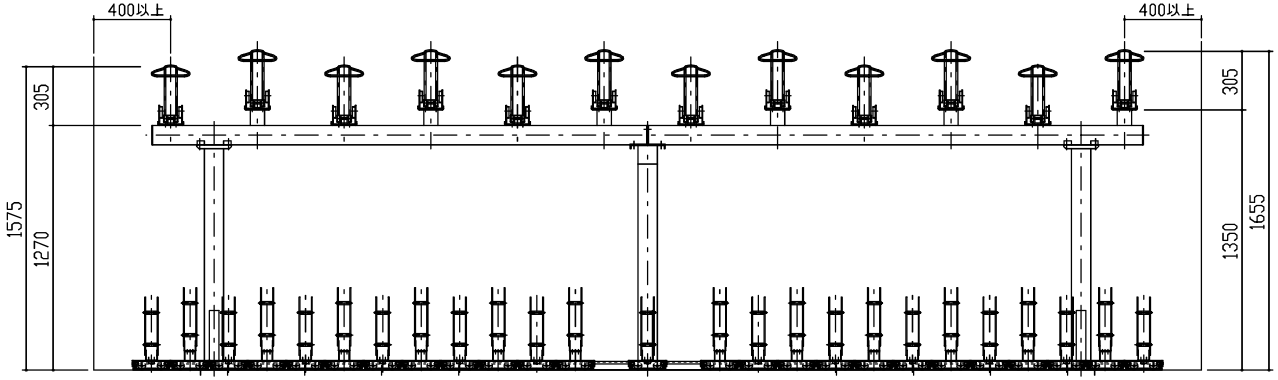

正面図　S＝1／20

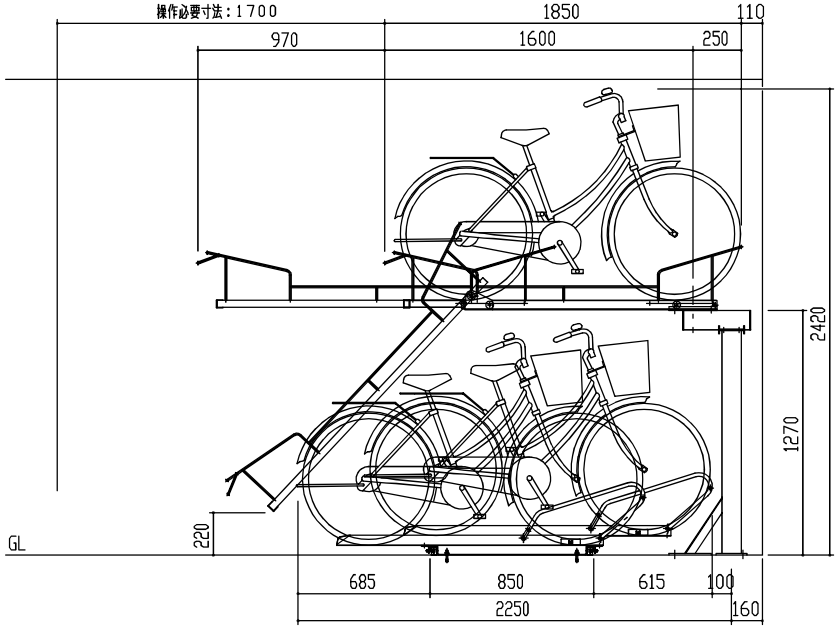

Lラック側面図　S＝1／20

設計	殿	工事名		単位 mm	縮尺 1/20	作図月日 2019-04-01	御確認
施工	殿	品名	DNG3型下段CCN型	検図		担当 製図	年 月 日
材質	仕上	図名	立面図			個所	No. 1/1
FILE	DNG3-PS	鋼鈑商事株式会社					